46.安全系统

A: 布线图

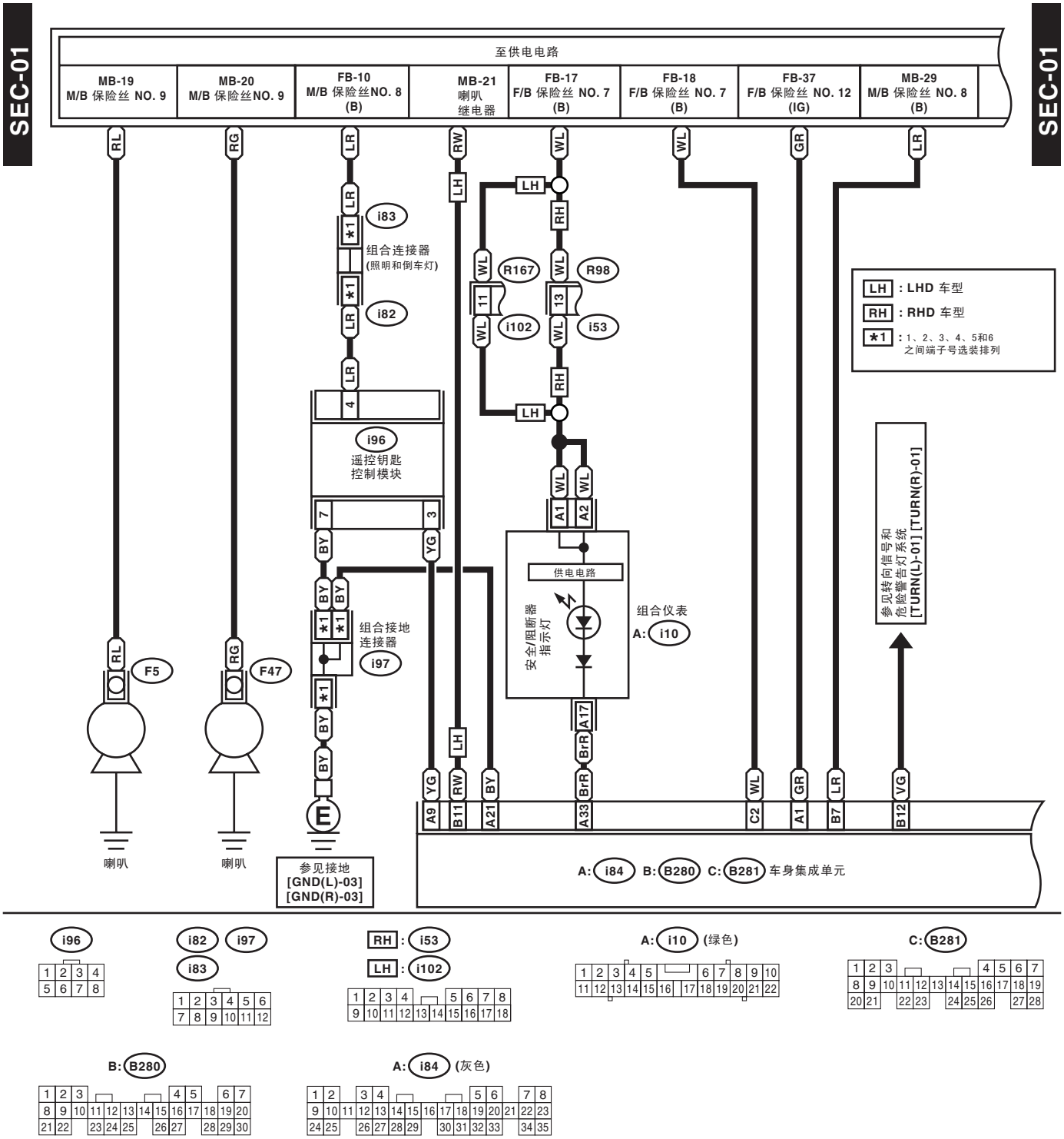
SEC-01
至供电电路
MB-19 M/B 保险丝 NO. 9
MB-20 M/B 保险丝NO. 9
FB-10 M/B 保险丝NO. 8 (B)
MB-21 喇叭 继电器
FB-17 F/B 保险丝 NO. 7 (B)
FB-18 F/B 保险丝 NO. 7 (B)
FB-37 F/B 保险丝 NO. 12 (IG)
MB-29 M/B 保险丝 NO. 8 (B)
i83
组合连接器 (照明和倒车灯)
i82
R167
R98
i102
i53
i96
遥控钥匙 控制模块
组合接地 连接器
i97
F5
F47
喇叭
喇叭
参见接地 [GND(L)-03] [GND(R)-03]
供电电路
安全/阻断器 指示灯
组合仪表
A: i10
参见转向信号和 危险警告灯系统 [TURN(L)-01] [TURN(R)-01]
LH : LHD 车型
RH : RHD 车型
*1 : 1、2、3、4、5和6 之间端子号选装排列
A: i84 B: B280 C: B281 车身集成单元
i96
i82 i97
i83
RH : i53
LH : i102
A: i10 (绿色)
C: B281
B: B280
A: i84 (灰色)
WI-10140

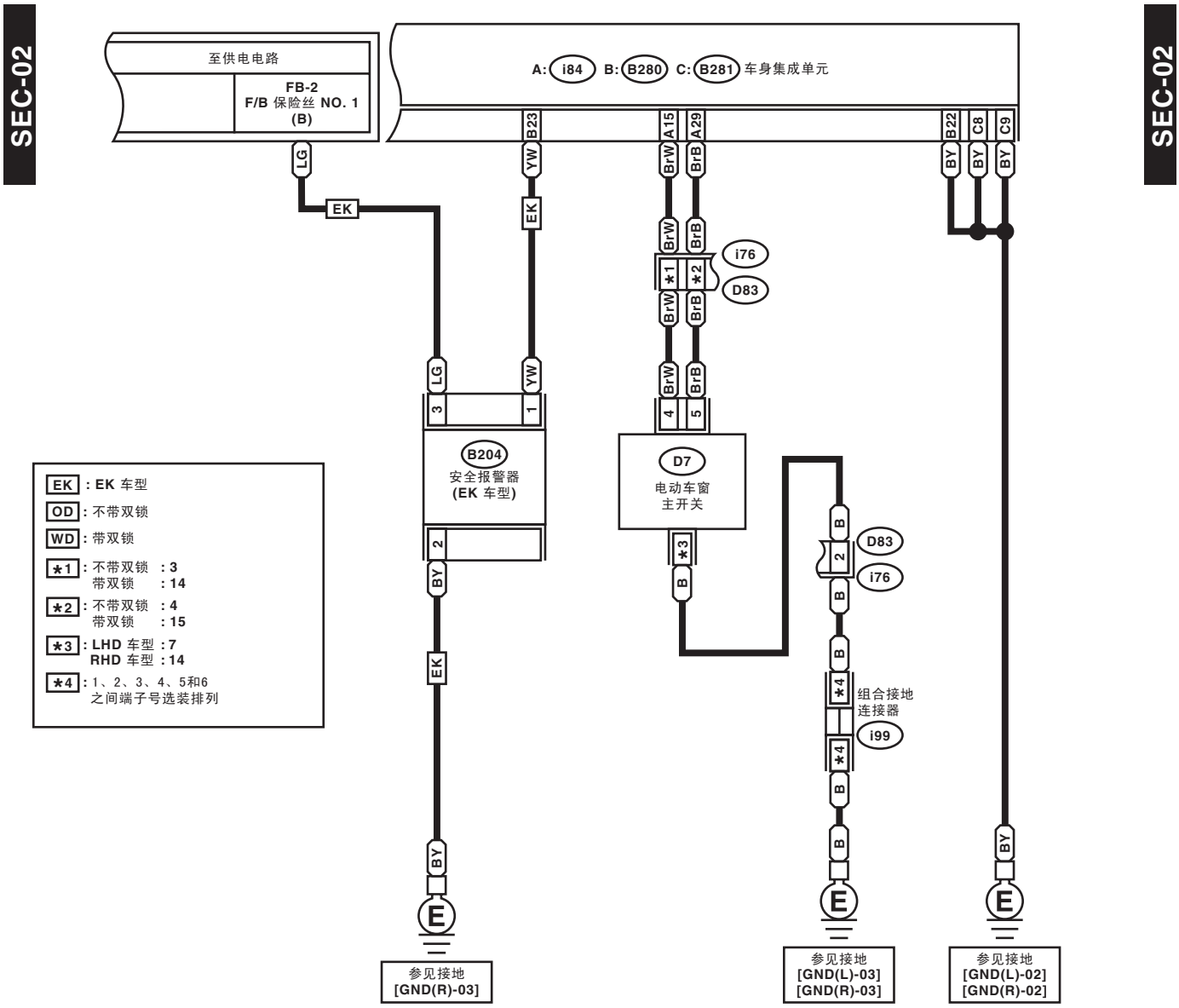
SEC-02
至供电电路
FB-2
F/B 保险丝 NO. 1
(B)
A: i84 B: B280 C: B281 车身集成单元
B23
A15
A29
B22
C8
C9
LG
YW
BrW
BrB
BY
EK
i76
D83
B204
安全报警器
(EK 车型)
D7
电动车窗
主开关
组合接地
连接器
i99
E
参见接地
[GND(R)-03]
参见接地
[GND(L)-03]
[GND(R)-03]
参见接地
[GND(L)-02]
[GND(R)-02]
EK : EK 车型
OD : 不带双锁
WD : 带双锁
★1 : 不带双锁 : 3
带双锁 : 14
★2 : 不带双锁 : 4
带双锁 : 15
★3 : LHD 车型 : 7
RHD 车型 : 14
★4 : 1、2、3、4、5和6
之间端子号选装排列
B204 (灰色)
i99 (黑色)
D7
OD : D83
WD : D83
C: B281
B: B280
A: i84 (灰色)
WI-10141

电路系统

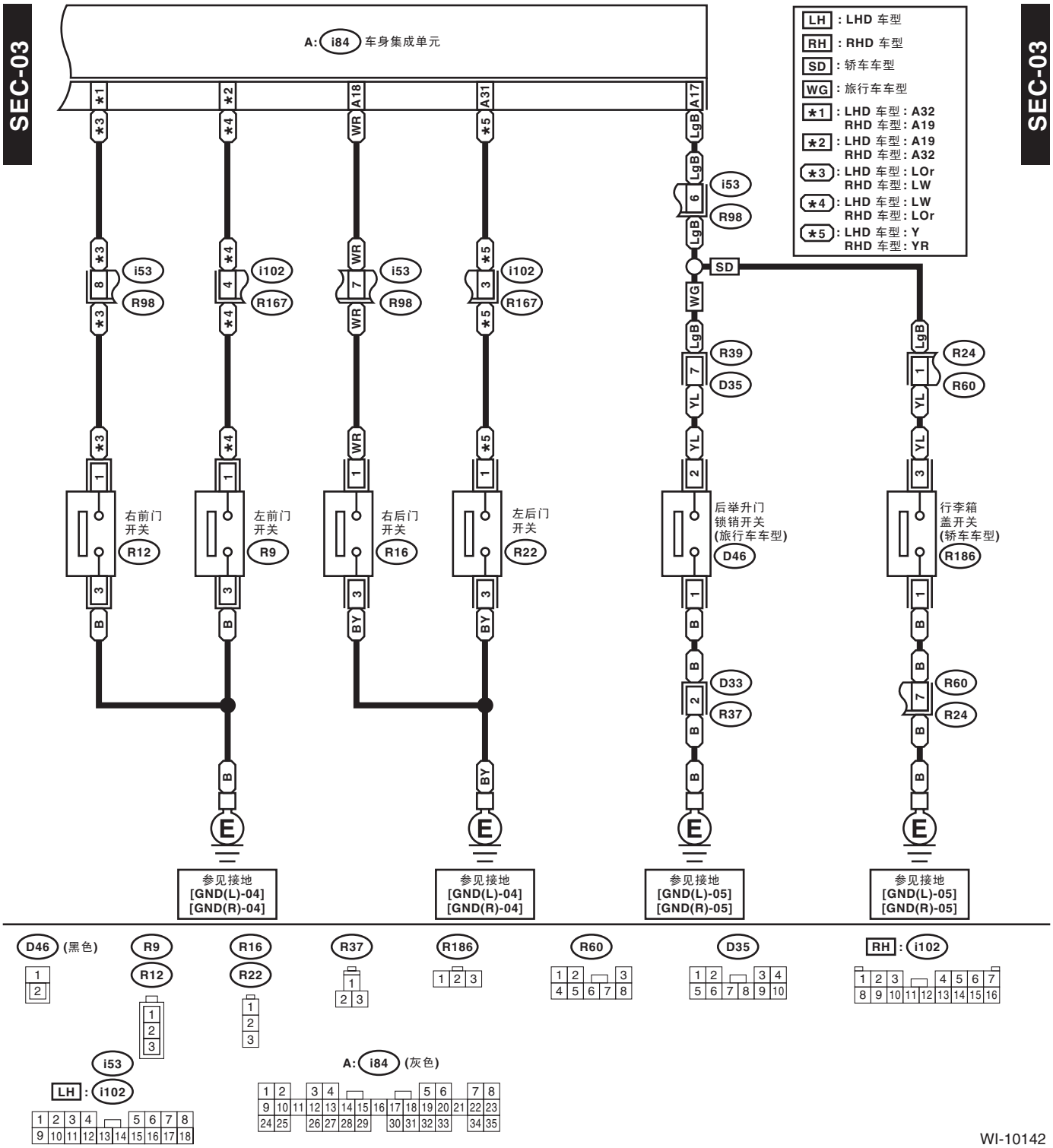
SEC-03
A: i84 车身集成单元
LH : LHD 车型
RH : RHD 车型
SD : 轿车车型
WG : 旅行车车型
*1 : LHD 车型 : A32
RHD 车型 : A19
*2 : LHD 车型 : A19
RHD 车型 : A32
*3 : LHD 车型 : LOr
RHD 车型 : LW
*4 : LHD 车型 : LW
RHD 车型 : LOr
*5 : LHD 车型 : Y
RHD 车型 : YR
i53
R98
i102
R167
R39
D35
R24
R60
右前门
开关
R12
左前门
开关
R9
右后门
开关
R16
左后门
开关
R22
后举升门
锁销开关
(旅行车车型)
D46
行李箱
盖开关
(轿车车型)
R186
D33
R37
参见接地
[GND(L)-04]
[GND(R)-04]
参见接地
[GND(L)-04]
[GND(R)-04]
参见接地
[GND(L)-05]
[GND(R)-05]
参见接地
[GND(L)-05]
[GND(R)-05]
D46 (黑色)
R9
R12
R16
R22
R37
R186
R60
D35
RH : i102
i53
LH : i102
A: i84 (灰色)
WI-10142